INSTALLATIONSANWEISUNGEN

FairyTrees

www.fairytrees.de

Lieferumfang

Öffnen Sie die Kartonage und überprüfen Sie den Inhalt.
Je nach Größe des Weihnachtsbaums sind enthalten:

- Baumset (1 bis 3 Teile)
- Ständer (je nach Modell aus PVC oder Metall) + 3 Schrauben

Bringen Sie nun den Ständer an (s. Abbildung für Metallständer und PVC Ständer).

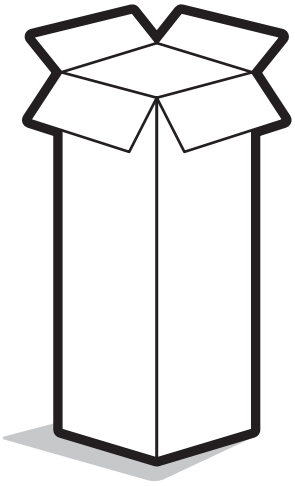

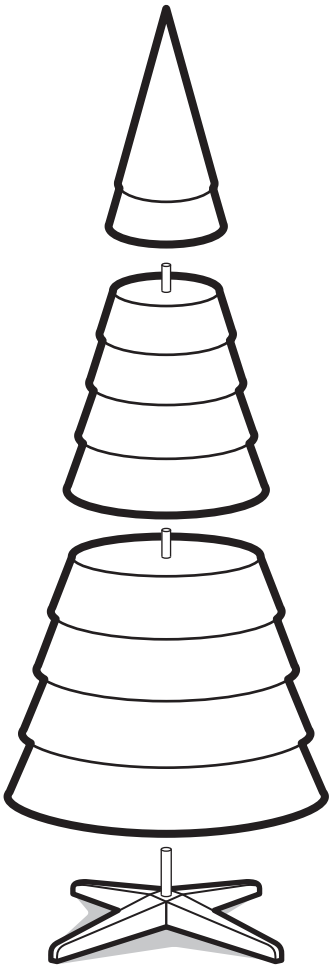

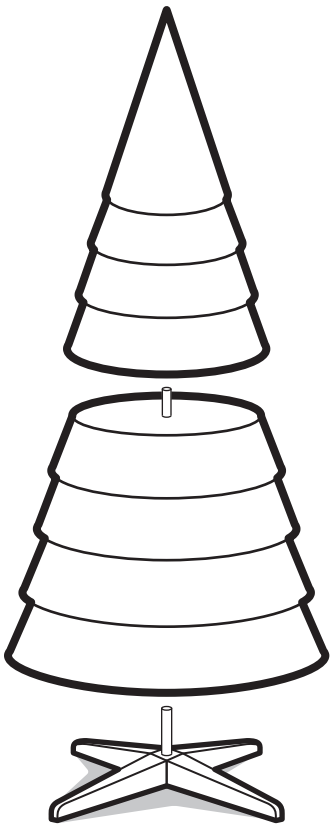

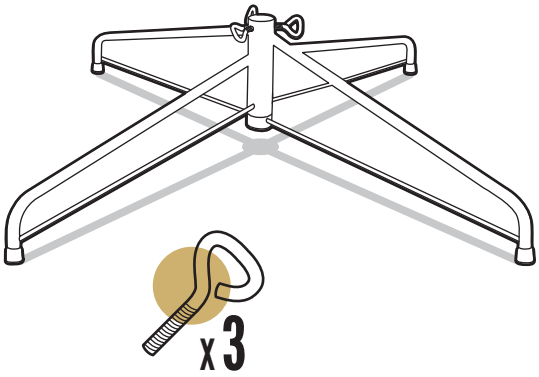

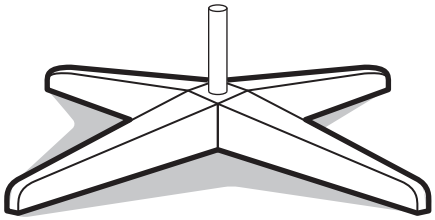

01

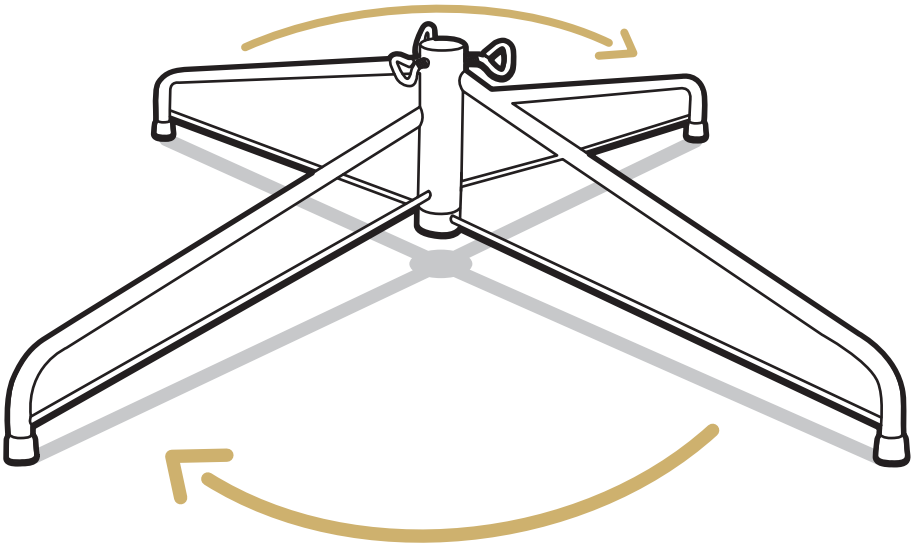

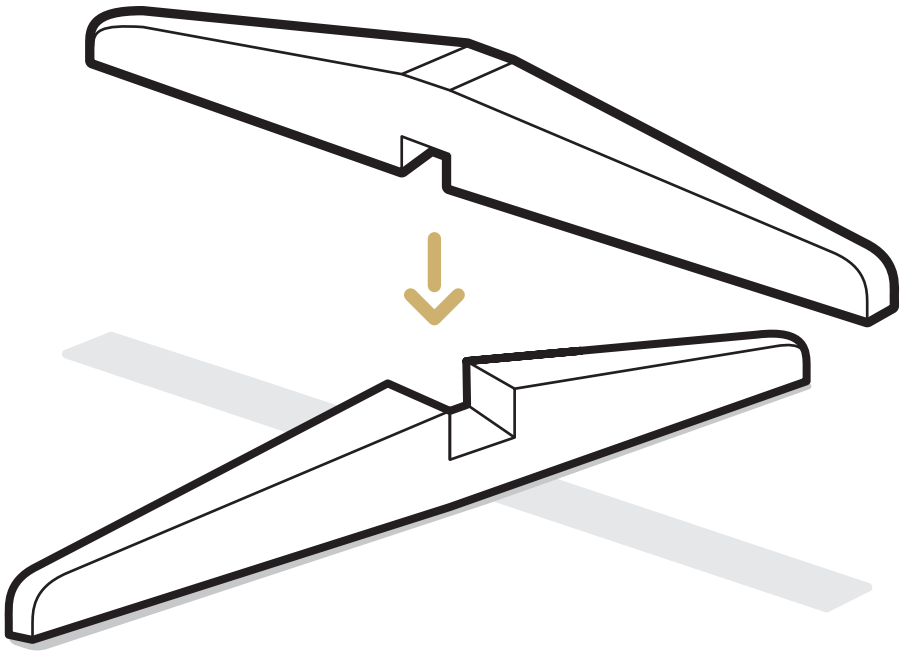

02

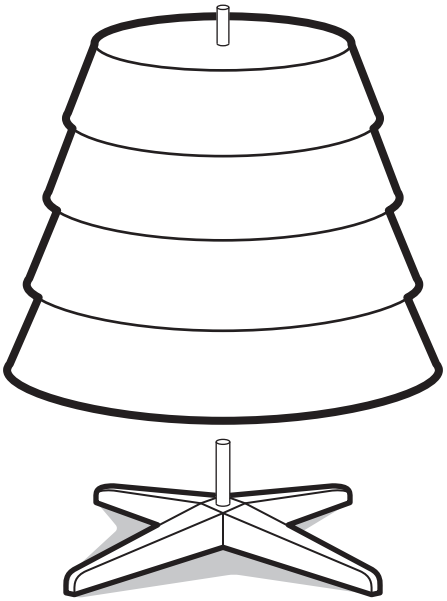

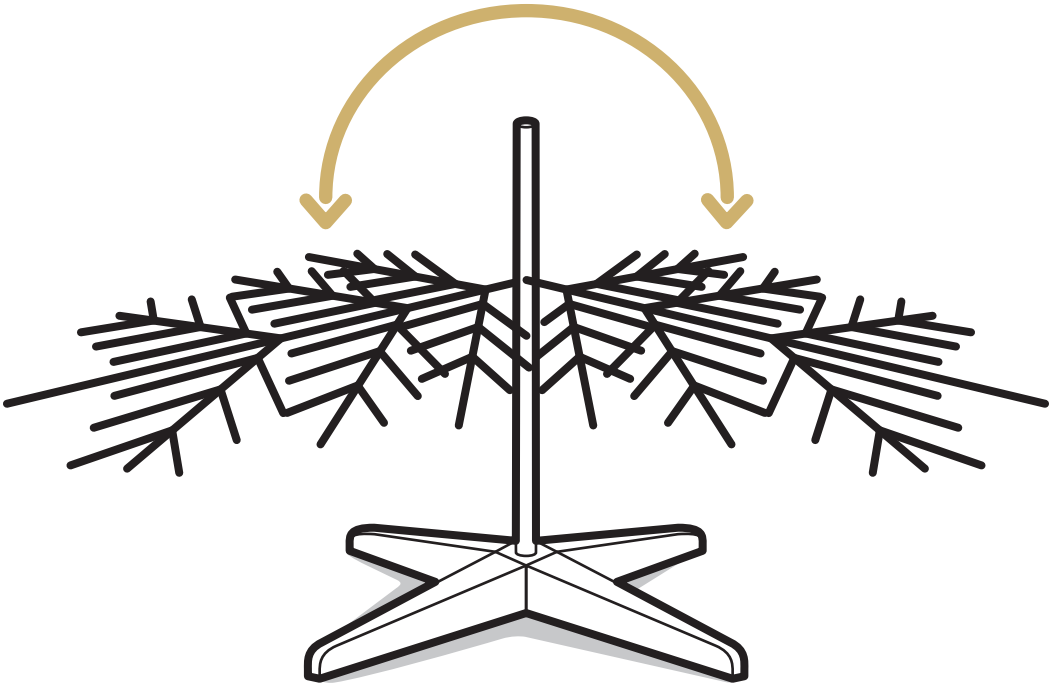

Nun kann im Fussteil des Baumstecksystems schon einmal begonnen werden, die noch steil hochgeklappten Zweige nach Ihren Wünschen auszurichten.
Um ein möglichst dichtes Tannenkleid zu erzeugen, empfehlen wir auch die Ausrichtung der „Endzweige“ in verschiedene Richtungen (Abbildung rechts).

03

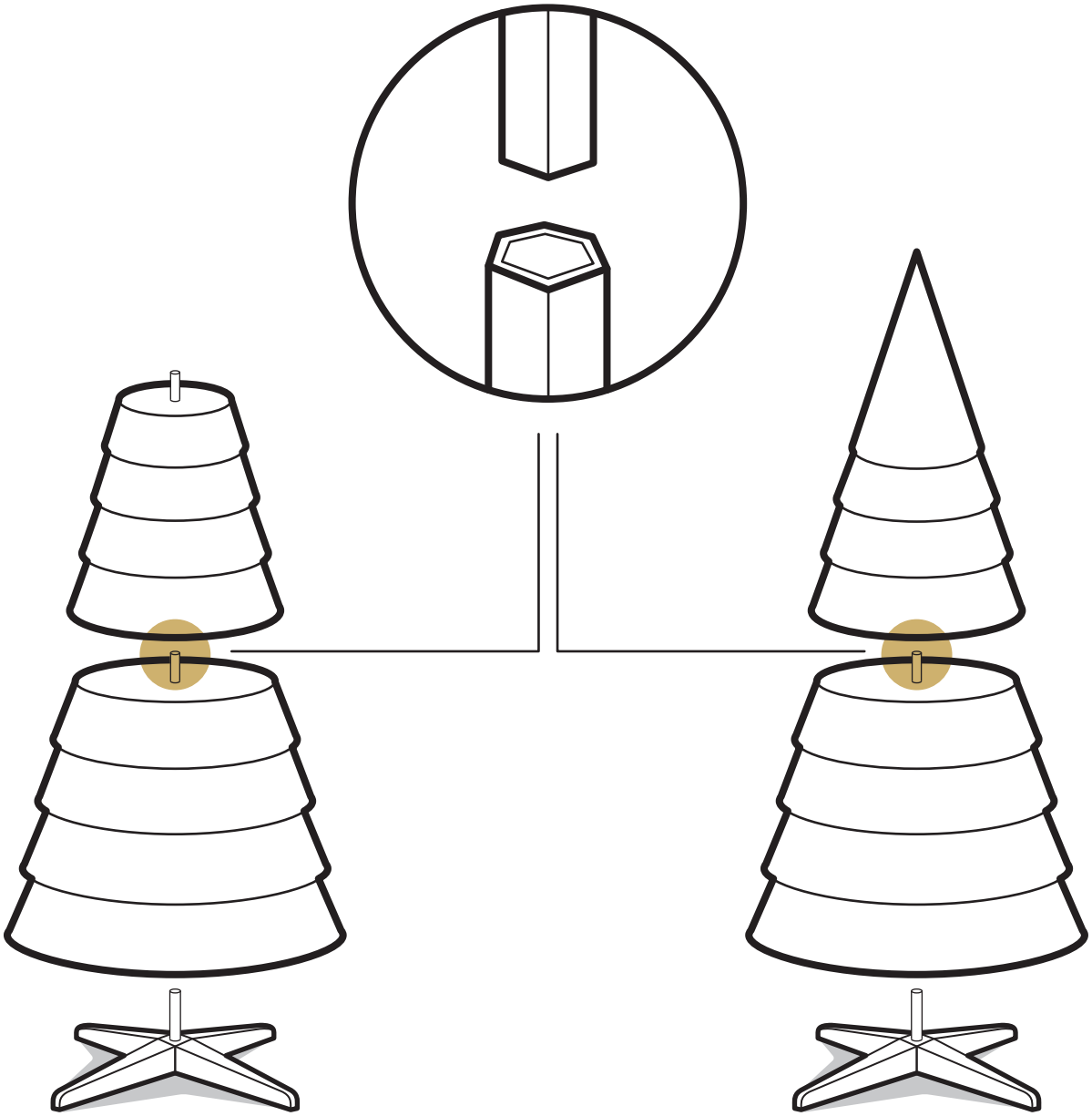

Je nach Größe Ihres Weihnachtsbaums (s. Tabelle oben) folgt nun der Mittelteil des Baumstecksystems.
Dazu wird einfach der Ständer des Mitteteils in den Ständer des Fussteils gesteckt (s. Abbildung rechts)

04

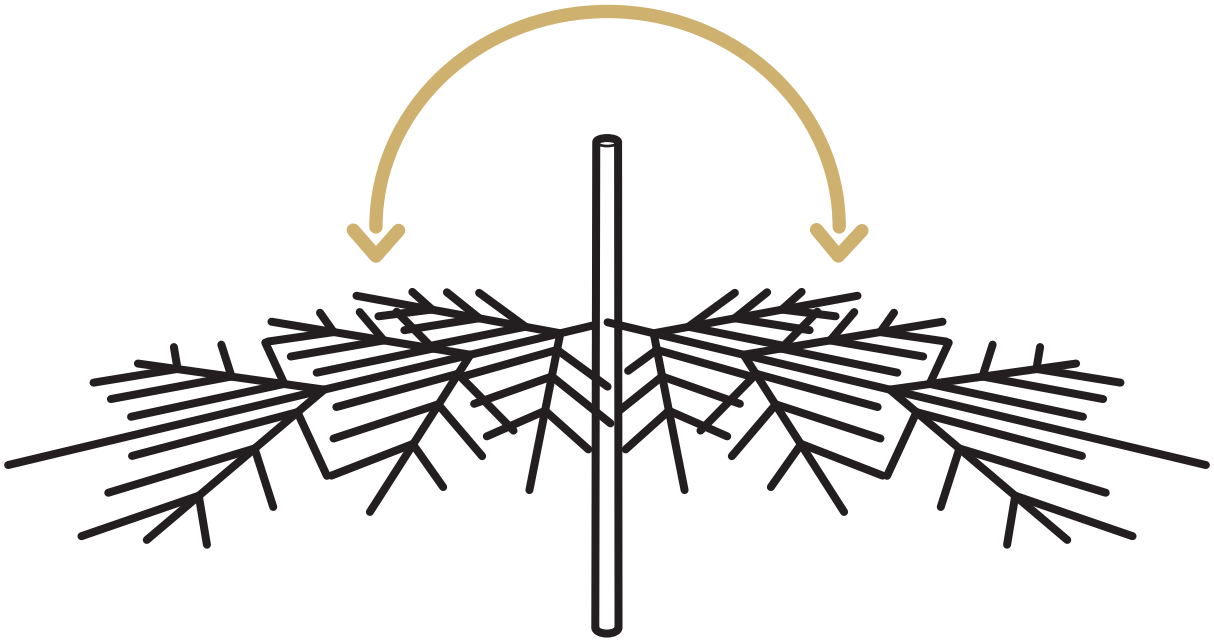

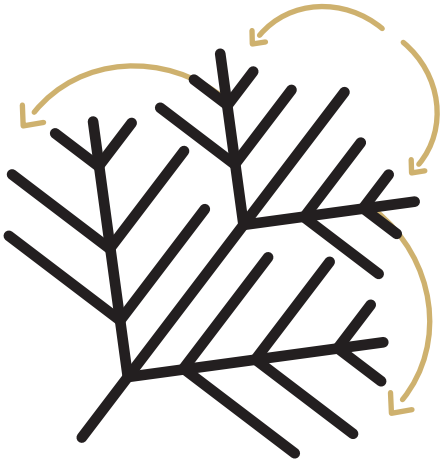

Nun gilt wieder es wieder, die im Mittelteil noch steil hochgeklappten Zweige nach Ihren Wünschen auszurichten. Um ein möglichst dichtes Tannenkleid zu erzeugen, empfehlen wir auch die Ausrichtung der „Endzweige“ in verschiedene Richtungen (Abbildung rechts)

05

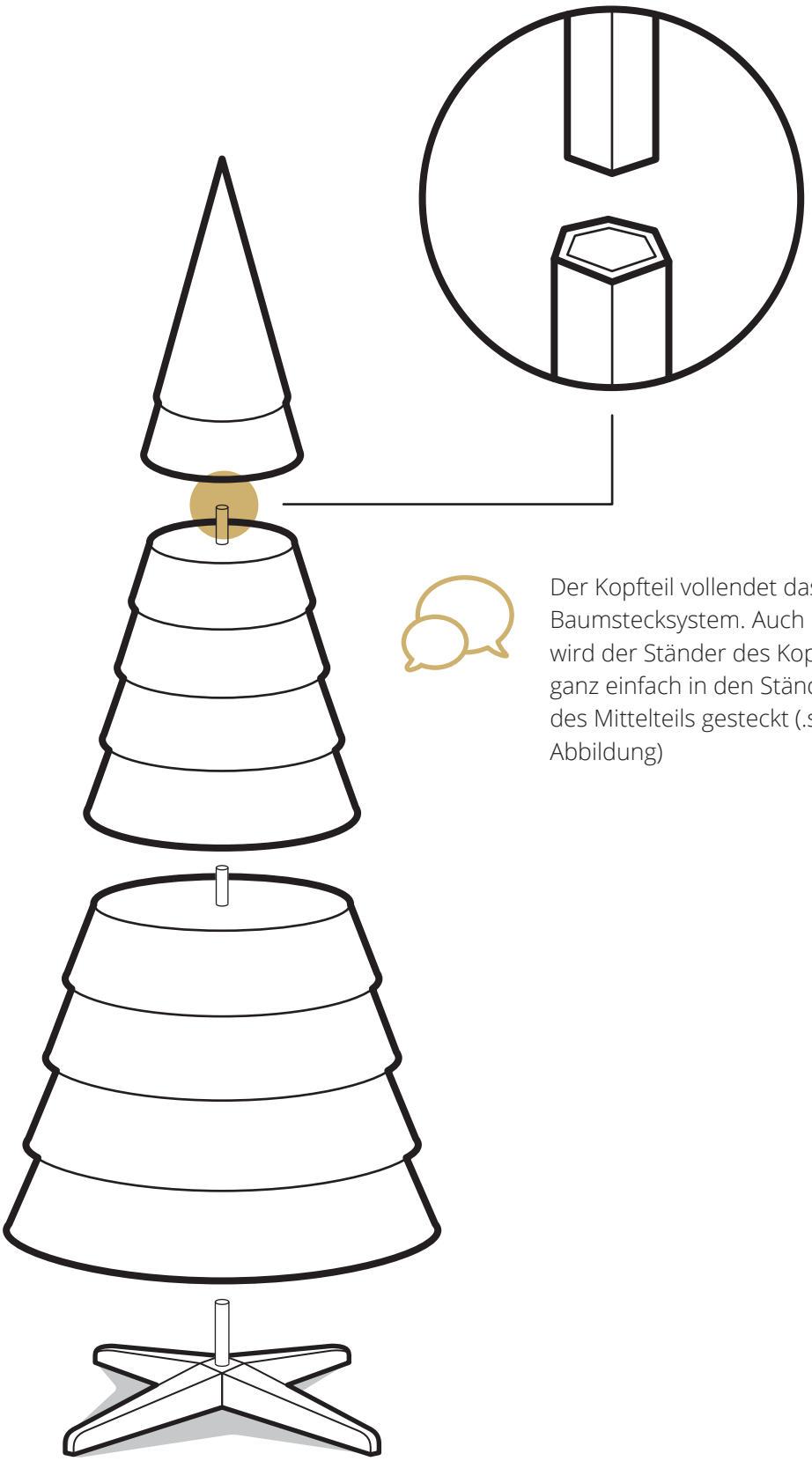

Der Kopfteil vollendet das Baumstecksystem. Auch hier wird der Ständer des Kopfteils ganz einfach in den Ständer des Mittelteils gesteckt (.s. Abbildung)

06

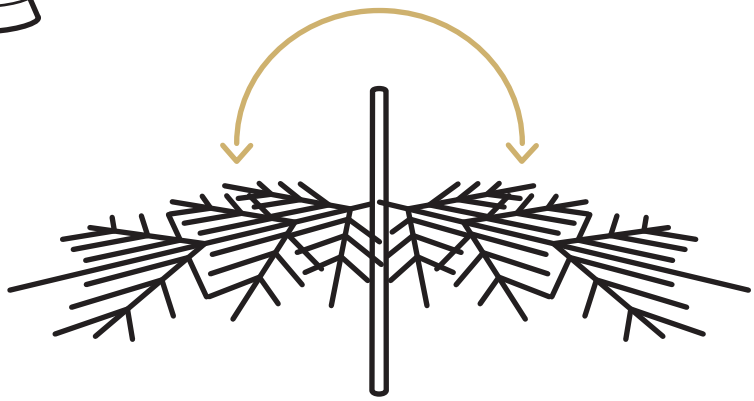

Ein letztes Mal noch müssen die steil hochgeklappten Zweige nach Ihren Wünschen ausgerichtet werden. Um ein möglichst dichtes Tannenkleid zu erzeugen, empfehlen wir auch die Ausrichtung der „Endzweige“ in verschiedene Richtungen (Abbildung rechts)

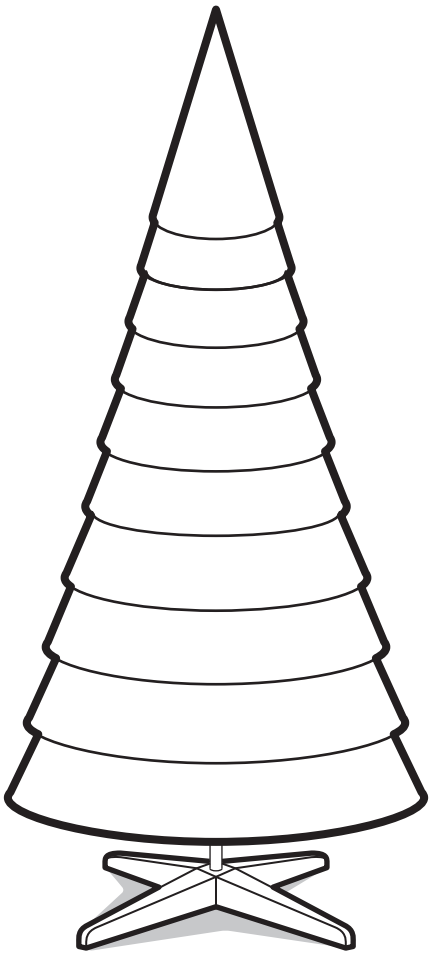

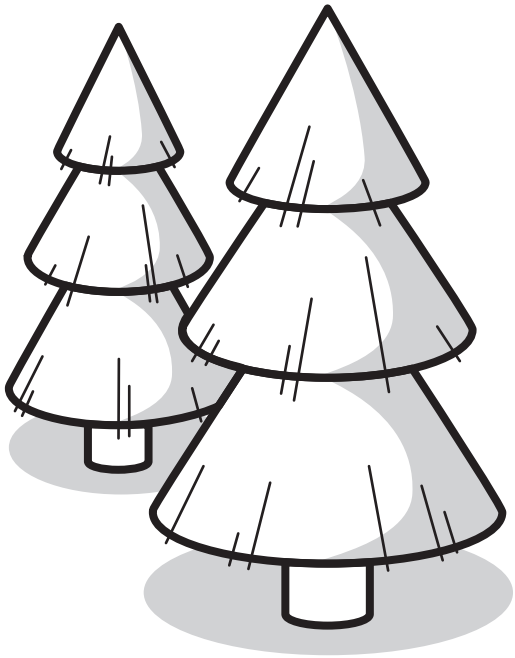

FairyTrees

www.fairytrees.de